6. GYAKORLAT: IC ORGONA

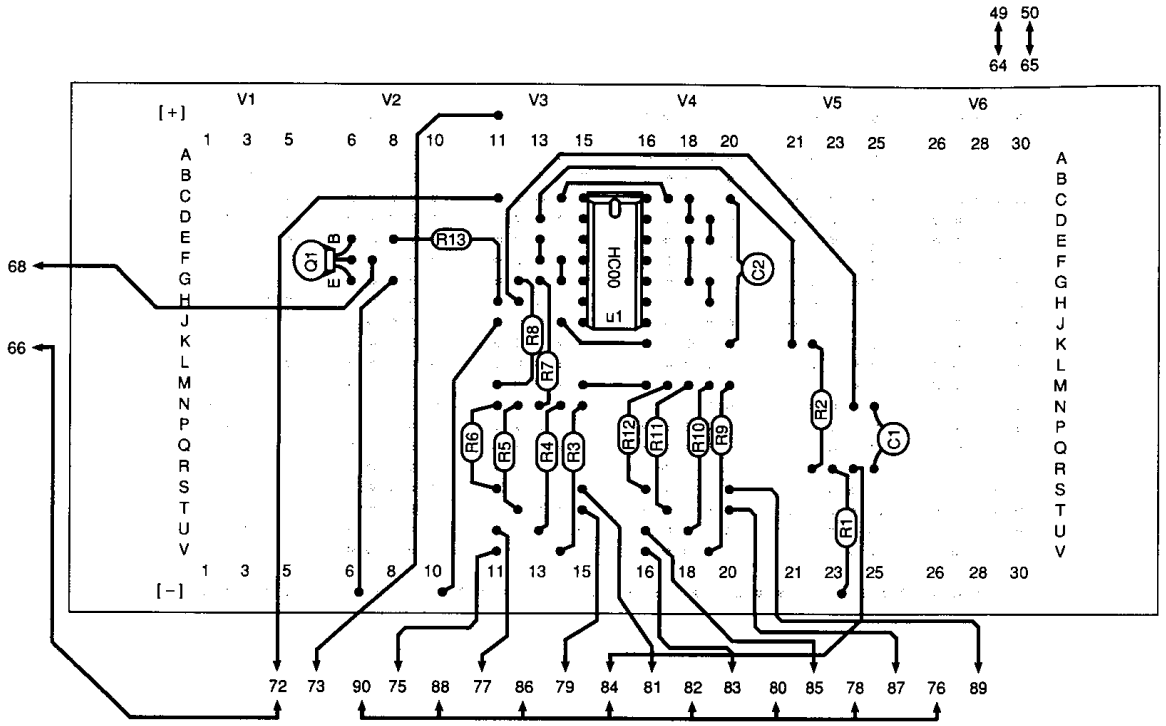

6. GYAKORLAT:

Ettől a gyakorlattól kezdve, csak a kapcsolási rajzot és a huzalozási ábrát fogjuk megmutatni. Ha bizonytalannak érzi magát, lapozzon vissza az előző gyakorlatokhoz és nézze meg, hogy hogyan kell elkészíteni a huzalozást.

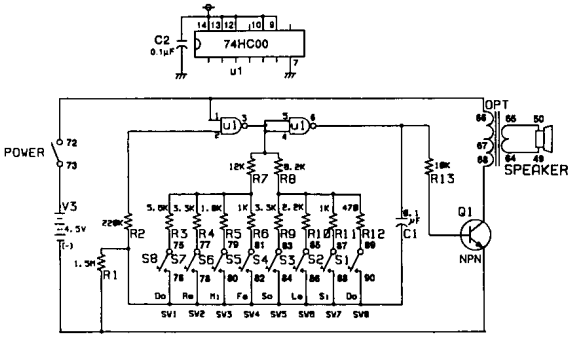

Egy olyan elektronikus orgonát fogunk elkészíteni három IC felhasználásával, amely egy teljes oktávon kívül eső hangokat is képes létrehozni. Ahhoz, hogy a hang hallható legyen, a Q1 tranzisztor fogja felerősíteni.

Az ábra egy kissé bonyolultnak tűnhet, de próbáljuk megépíteni -- keressünk kevésbé bonyolultnak tűnő részeket. Igen, az elektronika nem annyira bonyolult, mint azt sokan képzelik: a bonyolult számítógépek is számos egyszerű alapáramkör kombinációjából állnak.

Amikor befejezi a kísérlet huzalozását, kapcsolja be az áramkört és nyomja le a billentyűket **S8** - **S7, S6**... , ekkor az orgona lejátssza a hangjegy skálát do, re, mi, fa, szo. Egyszerre ne nyomjunk le két billentyűt, mert az orgona egészen más hangokat fog kiadni.